ED4.0X4

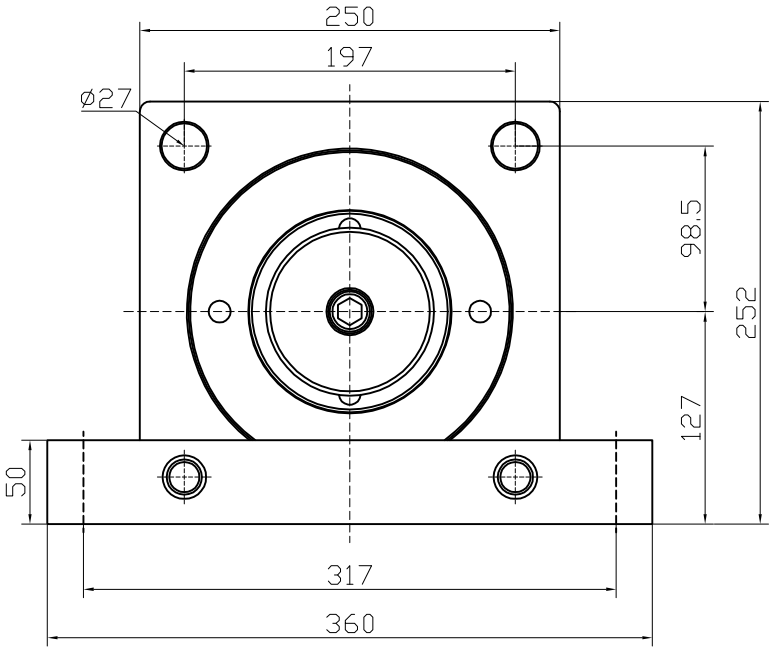

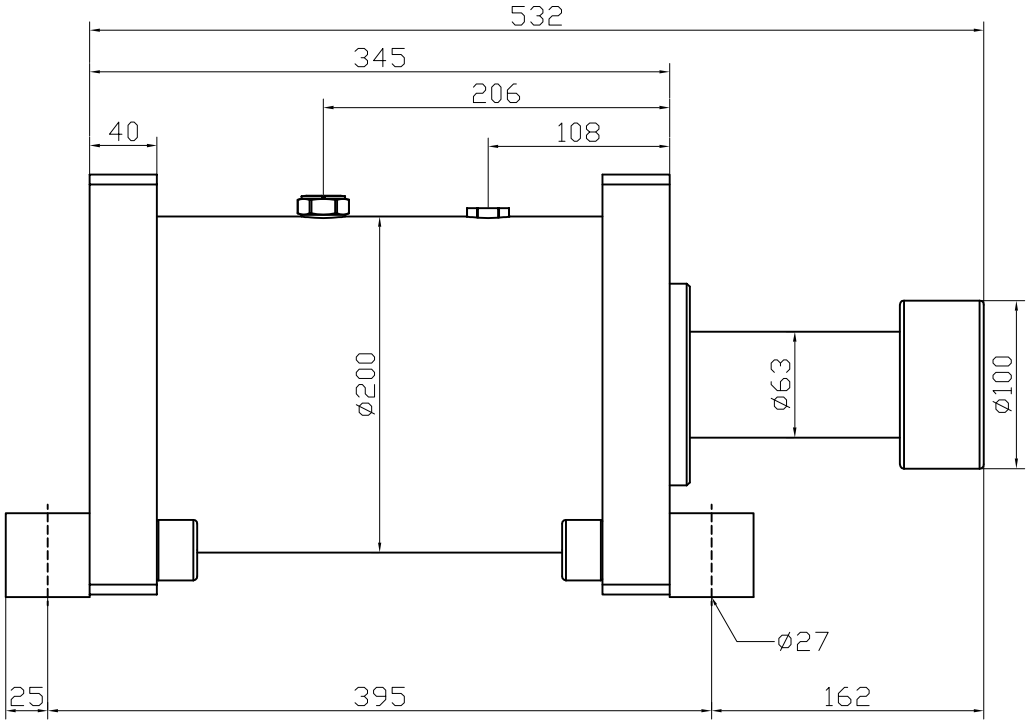

标记 TAG	处数 NO.	更改文件号 Darwing No.	签 字 Signature	日期 Date	重型缓冲器 Heavy Duty Shock Absorber	ED4.0X4
设 计 Design			标准化 Standardizing			标 记 TAG / 数 量 QTY / 重量(Kg) Weight / 比 例 Proportion
校 对 Proofread			批 准 Approve		外形尺寸图 Dimension Drawing	共 张 Page Amount / 第 张 Page No.
审 核 Audit						力科丹普
工 艺 Craft			日 期 Date			